Quạt Cấp Gió

FV-06PHP1



Kích thước

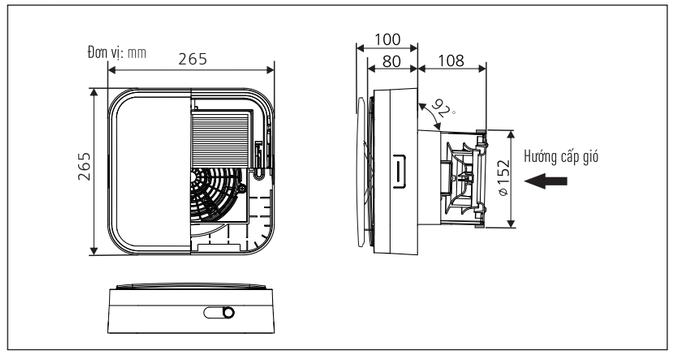

Đặc tính

- Bộ lọc hiệu suất cao MERV13 với khả năng lọc bụi mịn PM2.5 hiệu quả
- Lựa chọn 2 tốc độ gió
- Mặt nạ quạt phía trước có thể đóng lại để ngăn bụi bẩn thoát ra
- Động cơ bạc đạn giúp vận hành bền bỉ
- Thiết kế trang nhã phù hợp với mọi thiết kế nội thất

Thông số kỹ thuật

Mã sản phẩm	Điện áp			Lưu lượng gió		Công suất	Độ ồn	Trọng lượng	Kích thước lắp đặt
	[V]	[Hz]		[m^3/h]	[CFM]	[W]	[dB(A)]	[kg]	[mm]
FV-06PHP1	220	50	Cao	63	37	7.5	36	1.8	Ø164 - Ø168
			Thấp	32	19	3.2	25		

*Màu sắc thực tế có thể chênh lệch so với hiển thị trên màn hình. - Thông số kỹ thuật có thể thay đổi mà không phải thông báo trước.

Điều kiện thử nghiệm

- Điện áp tiêu thụ, lưu lượng gió và giá trị độ ồn được đo khi áp suất tĩnh là 0 Pa và chiều dài ống dẫn 300mm
- Giá trị độ ồn là mức áp suất âm theo đặc tính A là giá trị trung tâm được đo bởi công ty, phạm vi dung sai của nó là từ +3 dB đến -7 dB. Phương pháp đo như sau: trong buồng không phản xạ, đo giá trị độ ồn cách 1m từ bên trái, bên phải và bên dưới sản phẩm mẫu, sau đó lấy giá trị trung bình
- Lưu lượng gió là giá trị trung tâm được đo bởi công ty với phạm vi dung sai ±10%

Sản xuất và cung cấp bởi:
Panasonic®
Panasonic Electric Works Vietnam Co., Ltd
Số 01-03 VSIP II-A, Đường số 12, Khu công nghiệp Việt Nam - Singapore II-A,
Phường Vĩnh Tân, Thành Phố Tân Uyên, Tỉnh Bình Dương, Việt Nam
Website: http://panasonic.net/pewvn/

LIÊN HỆ
Phòng trưng bày TP.HCM
675-677 Điện Biên Phủ, Phường 25, Quận Bình Thạnh,
Thành Phố Hồ Chí Minh
Hotline: 1900 6711



Lọc bụi PM2.5

Cấp Không Khí SẠCH

Quạt Cấp Gió Gắn Tường
FV-06PHP1



Làm thế nào để mang không khí sạch vào nhà?

Thông thường, để đưa không khí vào không gian sống, bạn sẽ mở cửa sổ và cửa ra vào. Tuy nhiên, các chất ô nhiễm bên ngoài cũng sẽ xâm nhập vào nhà bạn cùng lúc đó.



Bằng cách sử dụng quạt cấp gió gắn tường, luồng không khí bên ngoài sẽ được hút và lọc sạch nhờ bộ lọc hiệu suất cao MERV13, đem đến luồng không khí sạch và thoải mái cho không gian sống của bạn.

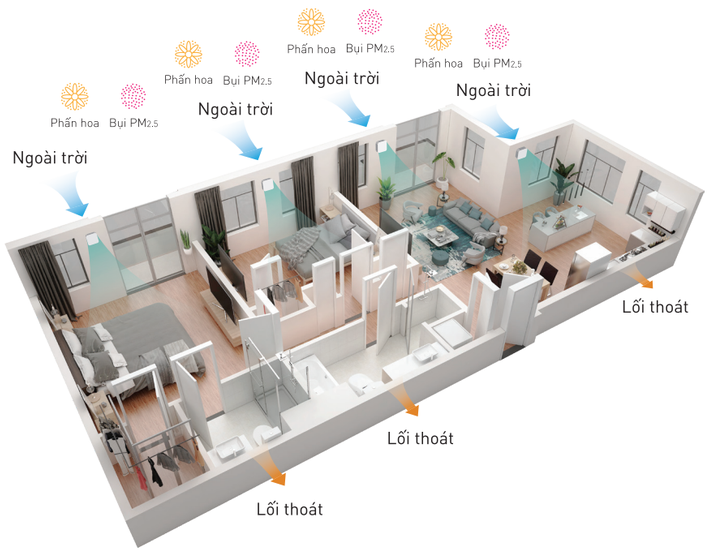

Lợi Ích

1. Cấp không khí sạch

Cung cấp đủ không khí trong lành có thể giúp ngăn chặn sự gia tăng khí CO_2 trong nhà và ngăn ngừa tình trạng thiếu khí Oxi. Đảm bảo cung cấp đủ không khí trong lành, cải thiện hiệu quả hoạt động học tập, làm việc và chất lượng giấc ngủ. Đây là các yếu tố giúp nâng cao chất lượng cuộc sống.





2. Ngăn Ngừa Chất Ô Nhiễm Bên Ngoài

Ngăn chặn yếu tố gây ô nhiễm như bụi mịn PM2.5 gây hại cho sức khỏe. Chúng có thể dễ dàng xâm nhập và gây ra các vấn đề nghiêm trọng như gia tăng tỷ lệ mắc bệnh về tim mạch và hô hấp.

Với bộ lọc hiệu suất cao giúp ngăn chặn các yếu tố gây ô nhiễm gồm bụi mịn PM2.5 và các chất gây ô nhiễm khác như phấn hoa, bụi bẩn và mùi hôi. Điều này đảm bảo cung cấp luồng không khí sạch cho ngôi nhà của bạn.

Tính Năng Nổi Bật

Lọc Bụi Mịn PM2.5

Luồng không khí cấp vào qua bộ lọc MERV13 với hiệu suất cao giúp lọc sạch bụi mịn PM2.5 lên đến 98%. Luồng không khí bên ngoài sẽ được lọc sạch trước khi được cấp vào bên trong nhà. Điều này giúp đem đến môi trường sống trong lành và tươi mát.



Dễ Dàng Bảo Trì

Mặt nạ được gắn phía trước, giữ màn lọc sạch sẽ và dễ dàng thay thế.



2 Cấp Tốc Độ

Với nút nhấn Hi - Lo (Cao - Thấp) giúp lựa chọn tốc độ gió phù hợp với mọi môi trường sống khác nhau.



Cấu đấu dây nguồn

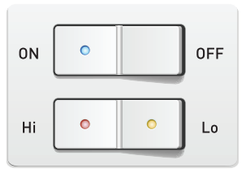

Nút nhấn (không cung cấp)

Dễ Dàng Lắp Đặt

Quạt có thể lắp linh hoạt trên tường với độ dày ít nhất là 150mm. Quạt nên lắp cùng với nắp che bên ngoài để bảo vệ cửa hút gió. Nắp che (không cung cấp kèm sản phẩm) được khuyến khích sử dụng vì nó giúp cố định sản phẩm chắc chắn hơn.

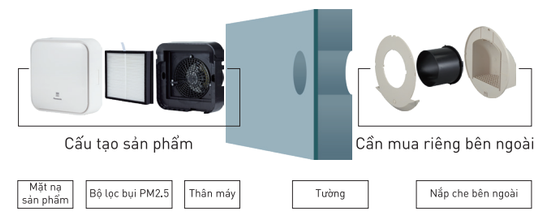

Thiết Kế Tinh Tế

Thiết kế tối giản và siêu mỏng của sản phẩm phù hợp với mọi thiết kế nội thất, tăng tính thẩm mỹ cho không gian của bạn.

